PŮDORYS:
M 1:15

Det.1

PŘÍČNÝ ŘEZ:
M 1:10

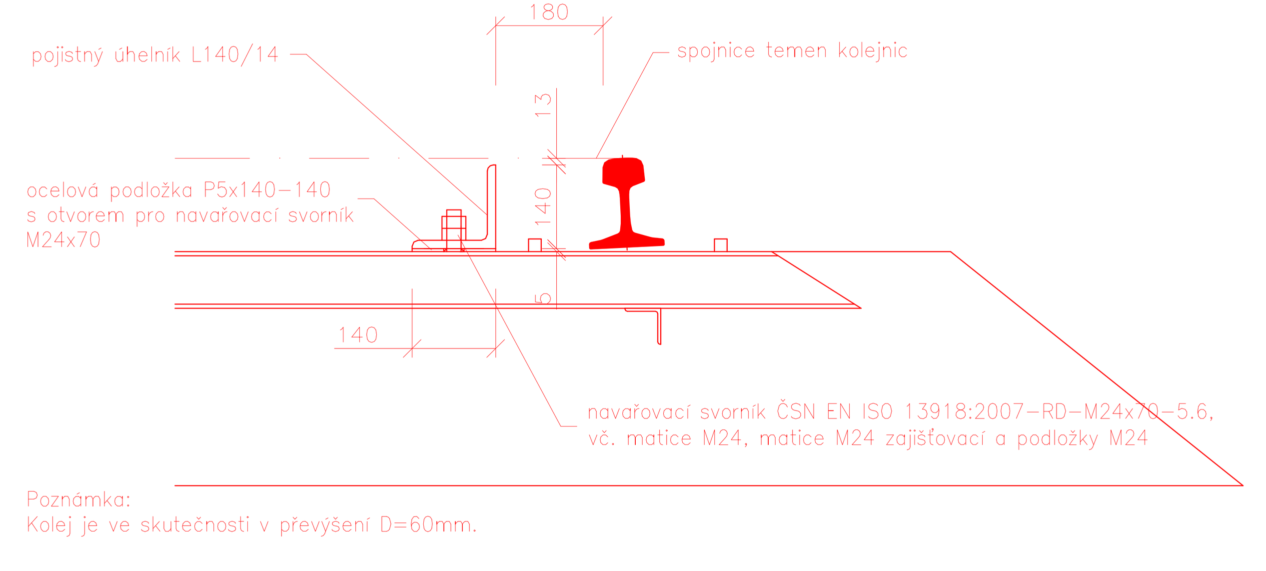

Det.2

PŮDORYS:
M 1:10

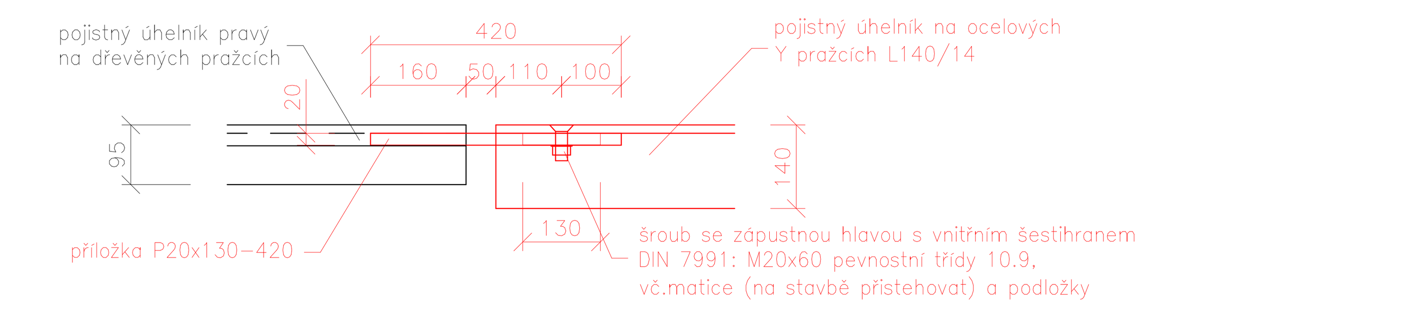

POHLED ZBOKU:
M 1:10

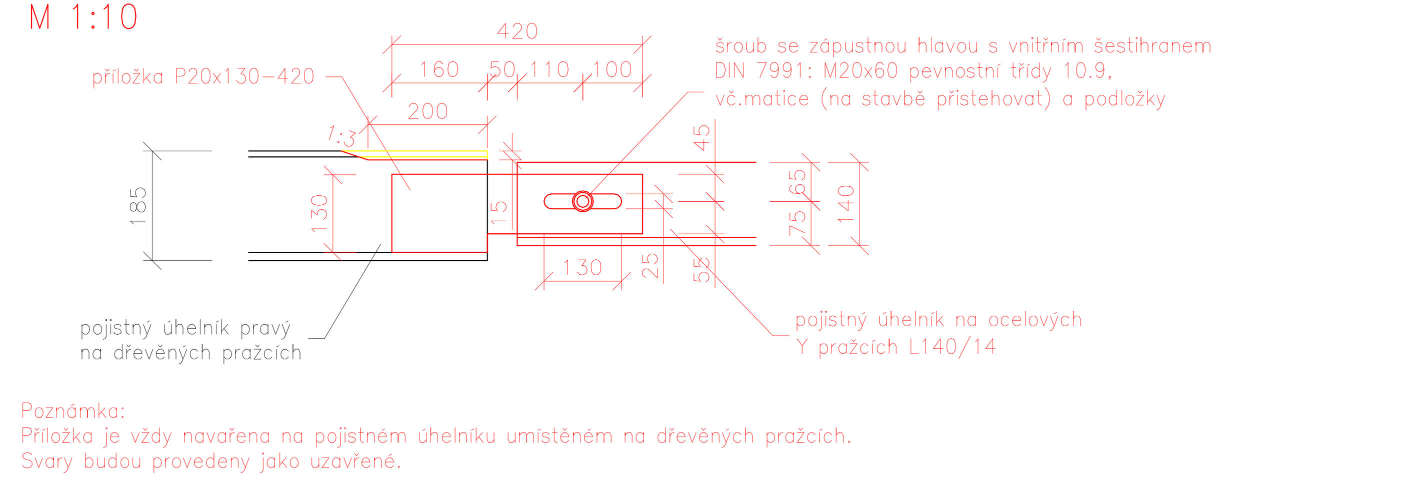

POZNÁMKY:

Provádění otvorů na PÚ:
– v pojistných úhelnících budou otvory vrtány až na stavbě na základě skutečného rozmístění ocelových Y pražců

Provádění otvorů na ocelových podložkách:
– v ocelových podložkách budou otvory vrtány až na stavbě tak, aby podložka nepřesahovala pojistný úhelník, resp. ocelový Y pražec

Provádění otvorů na stávajících mostnicích:
–pokud budou převrtány otvory v mostnicích nebo pozednici, musí být dodržena pravidla podle předpisu S3 díl V

Požadavky na PKO:
–pojistné úhelníky, typ III: ONS 23, vrchní odstín DB 601 (zelený odstín)
–ocelové podložky pod PÚ na ocelových Y pražcích, typ II: zinkování ponorem

PŘÍČNÝ ŘEZ POJISTNÝM ÚHELNÍKEM NA DŘEVĚNÝCH PRAŽCÍCH:
M 1:10

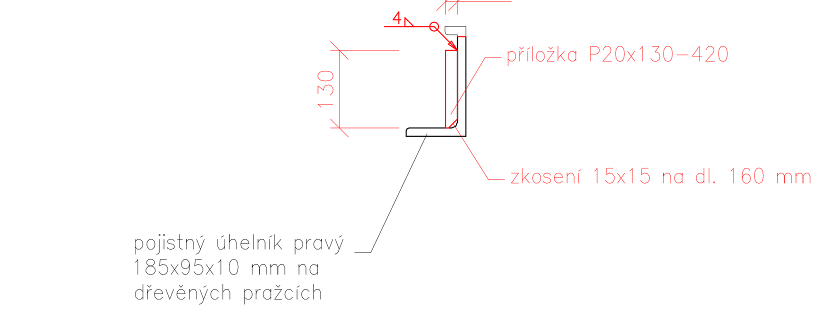

PŘÍČNÝ ŘEZ POJISTNÝM ÚHELNÍKEM NA OCELOVÝCH 'Y' PRAŽCÍCH:
M 1:10

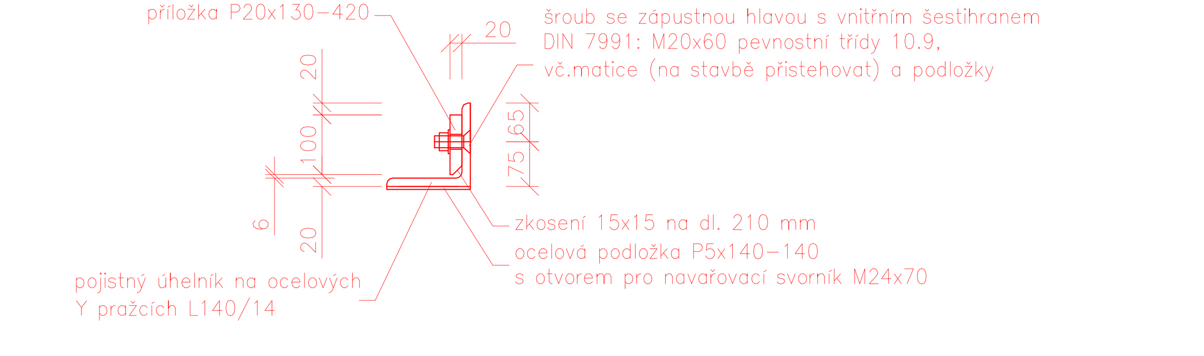

VÝKAZ OCELI PRO POJISTNÉ ÚHELNÍKY PŘED OPĚROU O 01						
PRVEK	POČET	DÉLKA (m)	HMOTNOST (kg)		PLOCHA NÁTĚRU (m2)	
	ks	jednotlivě	1bm	celkem	1bm	celkem
L140x140x14	1	4.642	33.9	157.4	0.55	2.55
L140x140x14	1	4.642	33.9	157.4	0.55	2.55
L140x140x14	1	3.580	33.9	121.4	0.55	1.97
L140x140x14	1	3.980	33.9	134.9	0.55	2.19
Svorník ČSN EN ISO 13918:2007-RD-M24x70-5.6	27	0.050	–	–	–	–
Pojistné matice M24	54	–	–	–	–	–
Podložky M24	27	–	–	–	–	–
Ocelová podložka na Y pražci P5x140x140	15	0.140	5.5	11.6	–	–
Ocelová podložka na Y pražci P5x210x140	12	0.210	5.5	13.9	–	–
Vrtule R1 bez podložení	14	–	–	–	–	–
P20x130x420	2	0.420	21.2	17.8	0.07	0.12
M20x60 10.9 (DIN 7991; zápustná hlava a vnitřní šestihran), vč. matice a podložky	2	–	–	–	–	–

Součet	614.4	9.3
Svary 0.25 %	1.5	0.0
HMOTNOST OCELI PRO POJISTNÉ ÚHELNÍKY PŘED OPĚROU O 01	615.9	9.4

Výškový systém Bpv

Souřadnicový systém S-JTSK

Číslo změny:	Obsah změny:	Datum změny:
01	-	-
02	-	-
03	-	-

Vypracoval: Ing. Václav Kovařík	Zodp. projektant: Ing. Miroslav Rykl	Kontroloval: Ing. Jakub Rentka
Kraj: Olomoucký	Traťový úsek/Obec: Hanušovice - Staré Město pod Sněžníkem	
Investor: Správa železnic, státní organizace, Dlážděná 1003/7, 110 00 Praha 1		

TÝM DOPRAVNÍHO INŽENÝRSTVÍ s.r.o.
Renaissance of Quality

Akce:

Zajištění skalních masivů na trati Hanušovice - Staré Město pod Sněžníkem/Červený Potok

SO 01-10-01 Železniční svršek

Formát	9×A4
Datum	03/2021
Účel	PDPS
Č. zakázky	175C
Změna	
Č. kopie	
Měřítko	1:15, 1:10

Obsah dokumentace:

Pojistné úhelníky - opěra O 01

Část dokumentace	Č. výkresu
E.1.1.1	.08.01